# Abutment Retrieval Instrument Zirconia Conical Connection
## Istruzioni per l'uso

**Importante: leggere attentamente.**

**Limitazione di responsabilità:**
Questo prodotto fa parte di una soluzione completa e può essere utilizzato solo con i prodotti originali associati, conformemente alle istruzioni e raccomandazioni di Nobel Biocare. L'uso non consigliato di prodotti non originali in combinazione con prodotti Nobel Biocare renderà nulla ogni garanzia e qualsiasi altro obbligo, espresso o implicito, di Nobel Biocare. L'utilizzatore di prodotti Nobel Biocare ha il dovere di determinare se un prodotto sia adatto o meno allo specifico paziente e alle particolari circostanze. Nobel Biocare declina qualsiasi responsabilità, espressa o implicita, in merito a danni diretti, indiretti, punitivi o di altro tipo derivanti da o collegati a eventuali errori di valutazione o pratica professionale compiuti nell'uso di prodotti Nobel Biocare. L'utilizzatore è inoltre obbligato a tenersi regolarmente aggiornato sugli sviluppi più recenti relativi a questo prodotto Nobel Biocare e alle sue applicazioni. In caso di dubbi, l'utilizzatore dovrà contattare Nobel Biocare. Poiché l'utilizzo del prodotto avviene sotto il controllo dell'utilizzatore, questi se ne assume la piena responsabilità. Nobel Biocare declina qualsiasi responsabilità per eventuali danni risultanti. Alcuni prodotti specificati nelle presenti Istruzioni per l'uso potrebbero non disporre dell'approvazione o dell'autorizzazione alla vendita in tutti i mercati.

### Descrizione:

Abutment Retrieval Instrument Zirconia (strumento di rimozione dell'abutment in zirconio) è riutilizzabile e realizzato in acciaio. Sono disponibili due versioni dello strumento, una per connessione conica interna NP e una per connessione conica interna RP/WP.

### Uso previsto:

Lo strumento può essere utilizzato per rimuovere un abutment in zirconio se questo rimane bloccato nella connessione dell'impianto a causa del sigillo conico saldo.

### Indicazioni:

Gli Abutment Retrieval Instrument Zirconia (strumento di rimozione dell'abutment in zirconio) per connessione conica interna NP e RP/WP sono indicati per rimuovere gli abutment in zirconio (protesi in zirconio NobelProcera®, Esthetic Abutment Procera®) dagli impianti Nobel Biocare con connessioni coniche rispettivamente NP e RP/WP.

Gli strumenti sono anche compatibili con NobelProcera® ASC Abutment e NobelProcera® FCZ Implant Crown per la rimozione dell'adattatore metallico.

### Controindicazioni:

In generale, le controindicazioni si applicano alle procedure di chirurgia implantare nei pazienti:
– clinicamente non idonei a essere sottoposti a procedure di chirurgia orale;

– allergici o ipersensibili all'acciaio per uso medico o a qualsiasi elemento di lega dello stesso.

### Avvertenze:

Non utilizzare lo strumento di rimozione degli abutment per rimuovere abutment in titanio.

Si raccomanda vivamente di utilizzare lo strumento di rimozione dell'abutment solo con abutment in zirconio Nobel Biocare per connessione conica perché combinare componenti di dimensioni diverse può provocare problemi meccanici e/o agli strumenti o danni ai tessuti.

### Attenzione:

La cura e la manutenzione degli strumenti sono indispensabili per il successo del trattamento. Gli strumenti sterili consentono non solo di proteggere i pazienti e il personale dalle infezioni, ma sono anche essenziali per l'esito complessivo del trattamento.

Tutti gli strumenti utilizzati in chirurgia devono essere mantenuti in buone condizioni. Prestare attenzione affinché gli strumenti non danneggino gli impianti o altri componenti.

A causa delle ridotte dimensioni dei dispositivi, occorre prestare attenzione affinché non vengano ingeriti o aspirati dal paziente.

Si raccomanda vivamente che il medico, anche se esperto, completi sempre uno speciale programma di formazione prima di utilizzare un nuovo metodo di trattamento. Nobel Biocare offre un'ampia gamma di corsi per diversi livelli di conoscenza ed esperienza. Per ulteriori informazioni, consultare il sito www.nobelbiocare.com.

Per evitare possibili complicazioni, la prima volta che si utilizza un nuovo metodo di trattamento o un nuovo dispositivo è opportuno lavorare accanto a un collega esperto. A questo scopo, Nobel Biocare mette a disposizione una rete globale di consulenti.

### Procedura di utilizzo:

### Procedura:

**Situazione:** sono stati rimossi la vite dell'abutment o la vite clinica (**C1** e **D1**) utilizzando Screwdriver Unigrip™ e l'abutment o la protesi risultano bloccati a causa del sigillo conico saldo.

**Nota:** la vite dell'abutment o la vite clinica devono essere svitate sia dalle filettature interne dell'impianto che dall'abutment. Qualora risultasse difficile rimuovere la vite dell'abutment o la vite clinica una volta allentate, utilizzare una piccola quantità di cera adesiva sulla punta dello Screwdriver Unigrip™, per aumentare la ritenzione della testa della vite dell'abutment.

L'Abutment Retrieval Instrument è composto da due parti, un perno antirotazionale (**A**) e un ago di attivazione (**B**).

**a) Abutment senza adattatore**

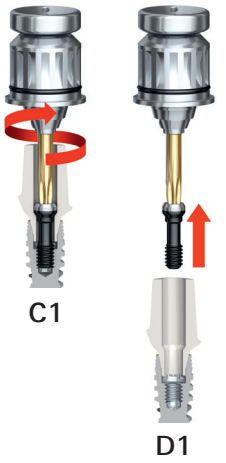


1. Inserire il perno antirotazionale all'interno dell'abutment, fino allo stop (**E1**).
2. Assemblare lo strumento inserendo l'ago di attivazione (**F1**).
3. Stringere insieme le due parti dell'Abutment Retrieval Instrument utilizzando delle pinze, fino ad allentare l'abutment (**G1**).
4. Rimuovere dall'impianto l'abutment insieme all'Abutment Retrieval Instrument (**H1**).
5. Rimuovere innanzitutto l'ago di attivazione, quindi con attenzione estrarre manualmente il perno antirotazionale dall'abutment.

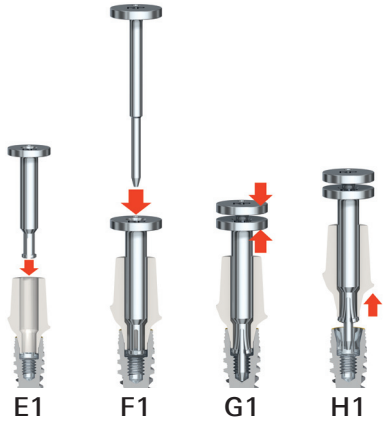




IFU1042 003 00

**b) Abutment con adattatore metallico**

1. Rimuovere l'abutment in modo che resti in posizione unicamente l'adattatore metallico.
2. Inserire il perno antirotazionale all'interno dell'adattatore metallico dell'abutment, fino allo stop (**E2**).

**Nota:** il perno antirotazionale deve essere inserito con sufficiente decisione perché raggiunga lo stop finale. È necessario superare uno stop intermedio prima che il perno raggiunga la posizione finale.

3. Assemblare lo strumento inserendo l'ago di attivazione (**F2**).
4. Stringere insieme le due parti dell'Abutment Retrieval Instrument utilizzando delle pinze, fino ad allentare l'adattatore metallico (**G2**).
5. Rimuovere dall'impianto l'adattatore metallico insieme all'Abutment Retrieval Instrument (**H2**).
6. Rimuovere innanzitutto l'ago di attivazione, quindi con attenzione estrarre manualmente il perno antirotazionale dall'adattatore metallico.

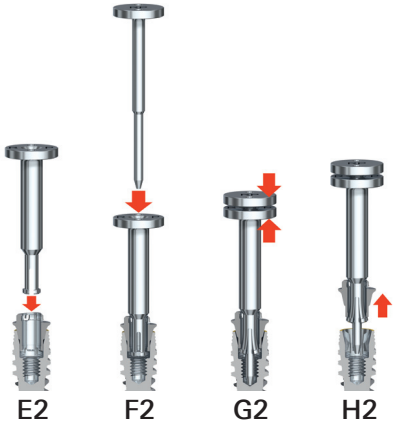


Per ulteriori informazioni sulle procedure chirurgiche, consultare il manuale delle procedure relative alla strumentazione di rimozione disponibile sul sito www.nobelbiocare.com oppure richiedere a un rappresentante Nobel Biocare la versione stampata più aggiornata.

## Materiali:

Acciaio per uso medico.

## Istruzioni per la pulizia e la sterilizzazione:

I dispositivi vengono forniti non sterili e devono essere sottoposti a pulizia e sterilizzazione prima dell'uso.

Per gli Stati Uniti: sigillare il dispositivo in un sacchetto e sterilizzarlo a vapore a 132 °C (270 °F) per 3 minuti.
Fuori dagli Stati Uniti: sigillare il dispositivo in un sacchetto e sterilizzarlo a vapore a 132 °C–135 °C (270 °F–275 °F) per 3 minuti.
Alternativa per Regno Unito: sigillare il dispositivo in un sacchetto e sterilizzarlo a vapore a 134 °C–135 °C (273 °F–275 °F) per 3 minuti.

Un elenco completo dei parametri consigliati viene fornito nelle linee guida "Cleaning & Sterilization Guidelines including MRI Information of Nobel Biocare Products" (Pulizia e sterilizzazione. Linee guida relative ai prodotti Nobel Biocare, comprendenti informazioni sulla RM) disponibili sul sito www.nobelbiocare.com/sterilization oppure contattare un rappresentante Nobel Biocare per richiederne l'ultima versione stampata.

**Avvertenza:** l'utilizzo di componenti non sterili può comportare l'infezione dei tessuti o l'insorgenza di malattie infettive.

## Informazioni sulla sicurezza RM:

Si noti che la sicurezza e la compatibilità del prodotto in un ambiente RM non sono state valutate. Il prodotto non è stato testato per il riscaldamento o la migrazione in un ambiente di risonanza magnetica.

## Conservazione e gestione:

Il prodotto deve essere conservato in un luogo asciutto nella confezione originale a temperatura ambiente e non deve essere esposto alla luce diretta del sole. Una conservazione sbagliata potrebbe influenzare le caratteristiche del dispositivo causandone la rottura.

## Smaltimento:

Per lo smaltimento del dispositivo, è necessario seguire le disposizioni locali e i requisiti ambientali, tenendo in considerazione i diversi livelli di contaminazione.

**Produttore:** Nobel Biocare AB, Box 5190, 402 26
Västra Hamngatan 1, 411 17 Göteborg, Svezia.
Telefono: +46 31 81 88 00. Fax: +46 31 16 31 52. www.nobelbiocare.com

CE — Non sterile — Attenzione — Consultare le istruzioni per l'uso — Numero di lotto

IT Tutti i diritti sono riservati.
Nobel Biocare, il logo Nobel Biocare e tutti gli altri marchi utilizzati nel presente documento sono marchi di fabbrica di Nobel Biocare, salvo diversa dichiarazione o evidenza che emerga dal contesto in un caso specifico. Le immagini dei prodotti non sono necessariamente in scala.



IFU1042 003 00